2-RÉSZES BB MENETES GÖMBCSAP SAVÁLLÓ ACÉLBÓL

7.53

1/4” – 2”

Alkalmazási terület:
Csővezetékbe építve elzáró szerelvényként az áramló közeg elzárására és nyitására, hideg és melegvízre, levegőre, savakra, lúgokra, valamint a közeggel érintkező alkatrészek anyagára közömbös folyadékokra, az alábbi nyomás-hőfok táblázat szerint.

Szivárgási fokozat: DIN 3230/3
Kivitel: BSP (G) menet, teljes átömlésű, lakatolható, fúrt gömb
Max üzemi nyomás:
- 1/4”-3/4”: 63 bár
- 1”-2”: 40 bár

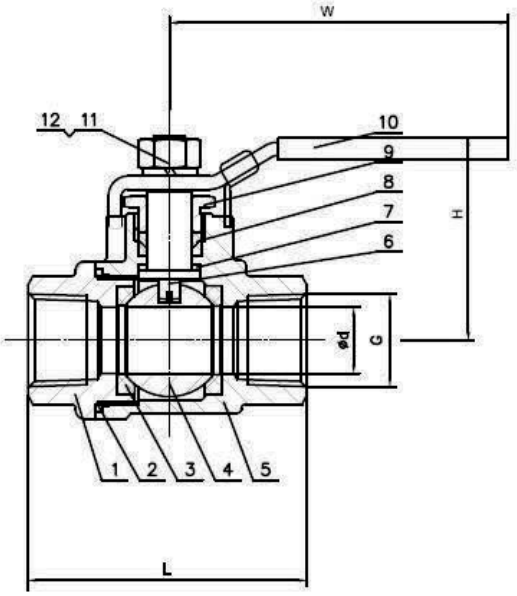

Nyomás-hőfok táblázat	
63 (40) bár	-40°C
63 (40) bár	80°C
28 bár	150°C
10 bár	180°C

Megrendelés esetén kérjük megadni az alábbi adatokat:
- DN névleges átmérő
- PN névleges nyomás
- PÜ üzemi nyomás
- üzemi hőmérséklet
- áramló közeg
- egyedi igények

Főbb alkatrészek anyagai	
Megnevezés	**Anyagminőség**
1. Fedél	1.4408 saválló acél
2. Tömítő gyűrű	PTFE
3. Ülékgyűrű	PTFE
4. Gömb	1.4408 saválló acél
5. Ház	1.4408 saválló acél
6. Orsó	AISI 316 saválló acél
7. Csúszógyűrű	PTFE
8. Orsótömítés	PTFE
9. Szorító anya	AISI 304 saválló acél
10. Kézikar	SS 201
11. Rugós alátét	AISI 304 saválló acél
12. Anya	AISI 304 saválló acél

	d	L	H	W	kg	Nyomaték igény
1/4”	10	48	42	95	0,19	3 Nm
3/8”	10	48	42	95	0,19	3 Nm
1/2”	15	58	51	108	0,26	4 Nm
3/4”	20	64	58	115	0,40	5 Nm
1”	25	76	77	135	0,59	7 Nm
5/4”	32	87	83	150	1	9 Nm
6/4”	38	96	97	175	1,32	11 Nm
2”	49	115	106	190	2,46	13 Nm

Ipari Szerelvényforgalmazó Kft.
H-2234 Maglód, Mendei út 2.
Tel./Fax: +36-29-325-133, -326-133
www.mvv.hu info@mvv.hu