SZERELHETŐ HEGTOLDATOS GÖMBCSAP SAVÁLLÓ ACÉLBÓL

7.52

DN 15 - 100
PN 40

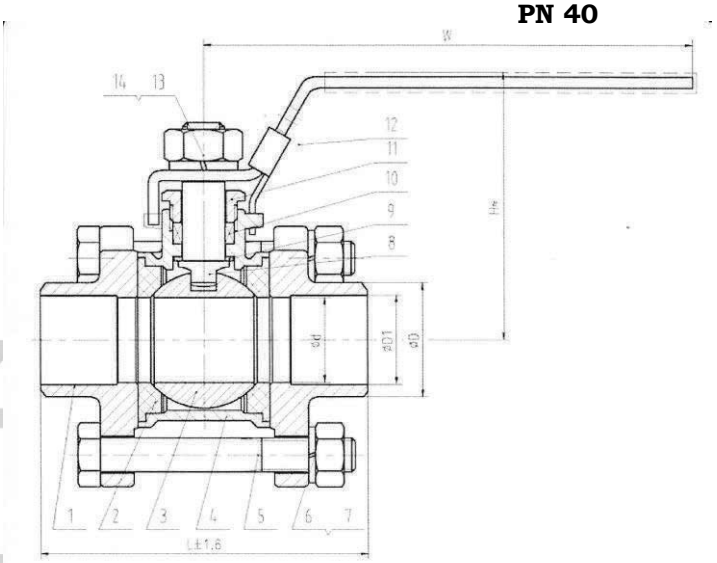

Alkalmazási terület:
Csővezetékbe építve elzáró szerelvényként az áramló közeg elzárására és nyitására, hideg és melegvízre, vízgőzre, levegőre, savakra, lúgokra, valamint az alkatrészek anyagára közömbös folyadékokra az alábbi nyomás-hőfok táblázat szerint.

Szivárgási fokozat: DIN 3230/3

Kivitel: Teljes átömlésű, lakatolható

Nyomás-hőfok táblázat	
40 bár	-40°C
40 bár	80°C
20 bár	150°C
10 bár	180°C

Főbb alkatrészek anyagai	
Megnevezés	**Anyagminőség**
1. Hegtoldat	1.4408 saválló acél
2. Ülékgyűrű	PTFE
3. Gömb	1.4408 saválló acél
4. Ház	1.4408 saválló acél
5. Csavar	AISI 304 saválló acél
6. Alátét	AISI 304 saválló acél
7. Anya	AISI 304 saválló acél
8. Orsó	AISI 316 saválló acél
9. Csúszógyűrű	PTFE
10. Tömszelence	PTFE
11. Szorító gyűrű	AISI304 saválló acél
12. Kézikar	SS 201
13. Alátét	AISI 304 saválló acél
14. Anya	AISI 304 saválló acél

Megrendelés esetén kérjük megadni az alábbi adatokat:
- DN névleges átmérő
- PN névleges nyomás
- PÜ üzemi nyomás
- üzemi hőmérséklet
- áramló közeg
- egyedi igények

DN	D	Ød	ØD1	ØD	L	W	H	Súly
15	15	14	17	23	63	105	52	0.50
20	20	19	21,5	27,5	73	115	64	0.65
25	25	24	28	35	86	125	68	1.00
32	32	31	33,5	41	95	145	77	1.40
40	38	37	42	49	110	160	83	2.20
50	50	48	53	64,5	129	170	99	3.80
65	65	64,5	64,5	74,5	173	200	125	6.90
80	80	79	79	90,5	204	230	137	10.20
100	100	98	100	112	260	310	173	20.50

Ipari Szerelvényforgalmazó Kft.
H-2234 Maglód, Mendei út 2.
Tel./Fax: +36-29-325-133, -326-133
www.mvv.hu info@mvv.hu